公差の記入なき部分は　±2とする					
訂正	△B	電圧端子部品変更（8ヶ所）	20．01．14	本多	
	△C	品名変更による（1ヶ所）	21．01．22	本多	
	△D	TS15-7500Aとの共通図面へ変更し外形全面書替による	25．11．28	山田	

形　名	電　流	電圧降下	確　度			
TS15-7500	7500A	50mV	0．1%	△D		
TS25-7500	7500A	50mV	0．2%			

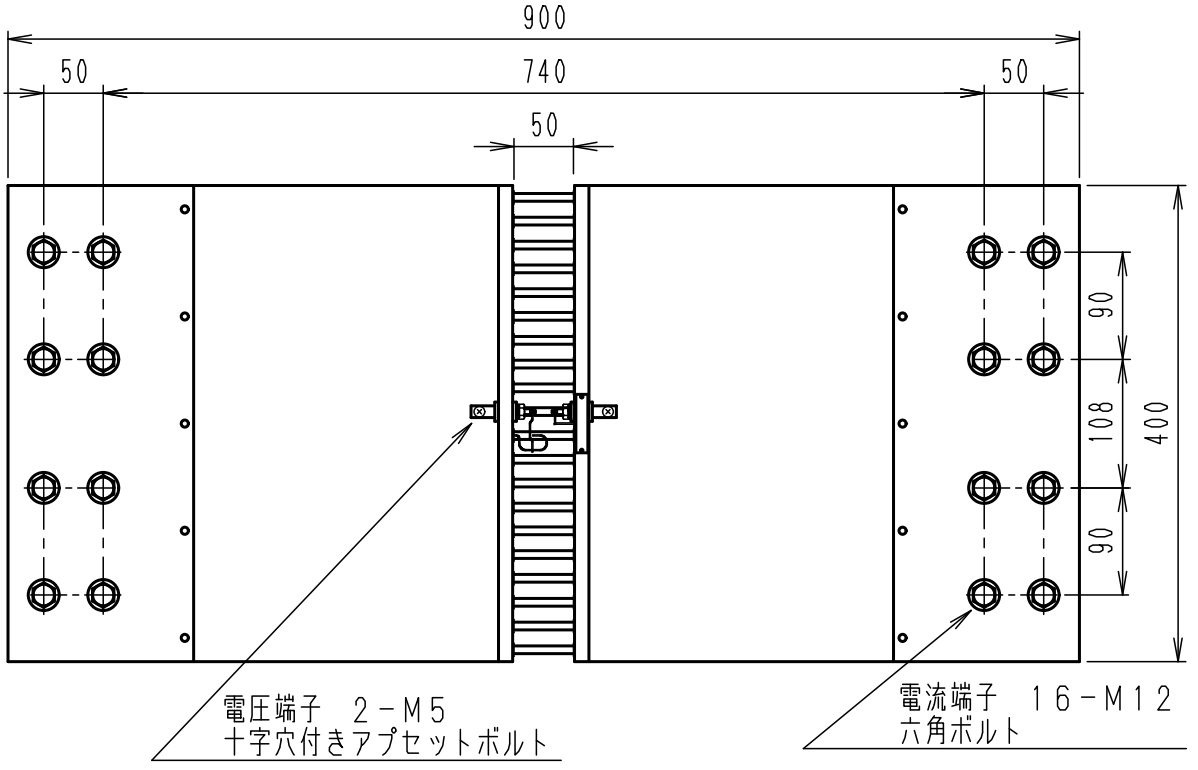

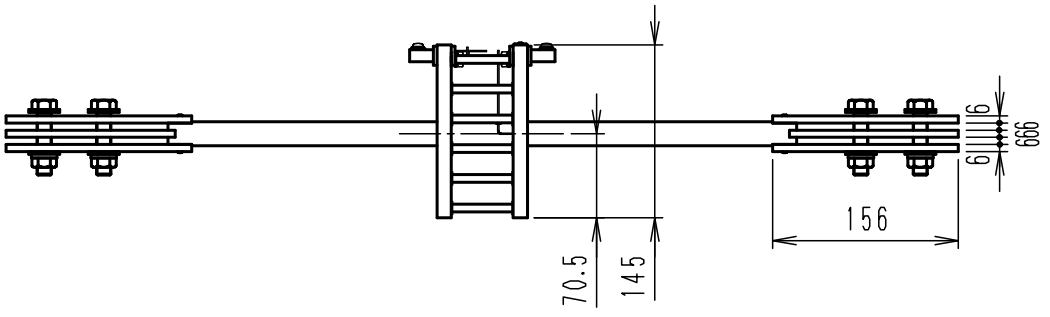

							外形図
項	記　事			処　理	数量	材　質	名　称
承認	2025.12.1 ミンズン	照査	2025.11.29 大森	作成	2025.11.28 山田	指番	
						単位 mm/kg	尺度 3/20
東京精電株式会社						三角法	

品名	シャント（分流器）△C
図番	TS-EI0115-F41D