公差の記入なき部分は　±2とする					
訂正	B	カバー削除、NP位置変更、電圧端子変更（9ヶ所）	20.01.13	本多	
	C	品名変更による（1ヶ所）	21.01.18	清水	
	D	形名共通化、構造表記見直しのため全面書換	25.08.07	安井	

形　名	電　流	電圧降下	確　度			
TS15-1	1A	50mV	0.1%			
TS25-1	1A	50mV	0.2%			
TS16-1	1A	60mV	0.1%			
TS26-1	1A	60mV	0.2%			

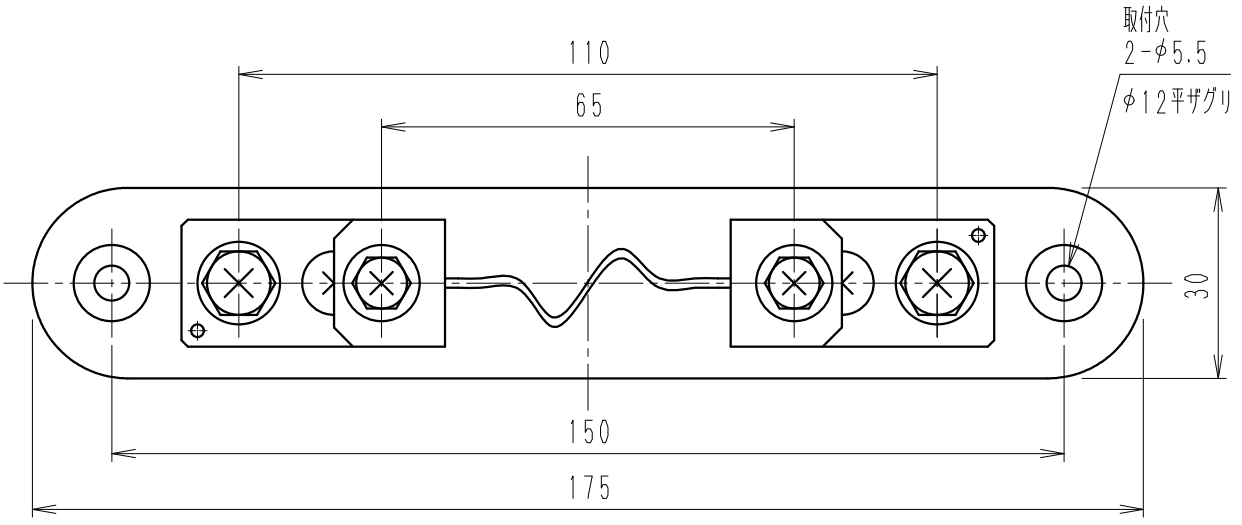

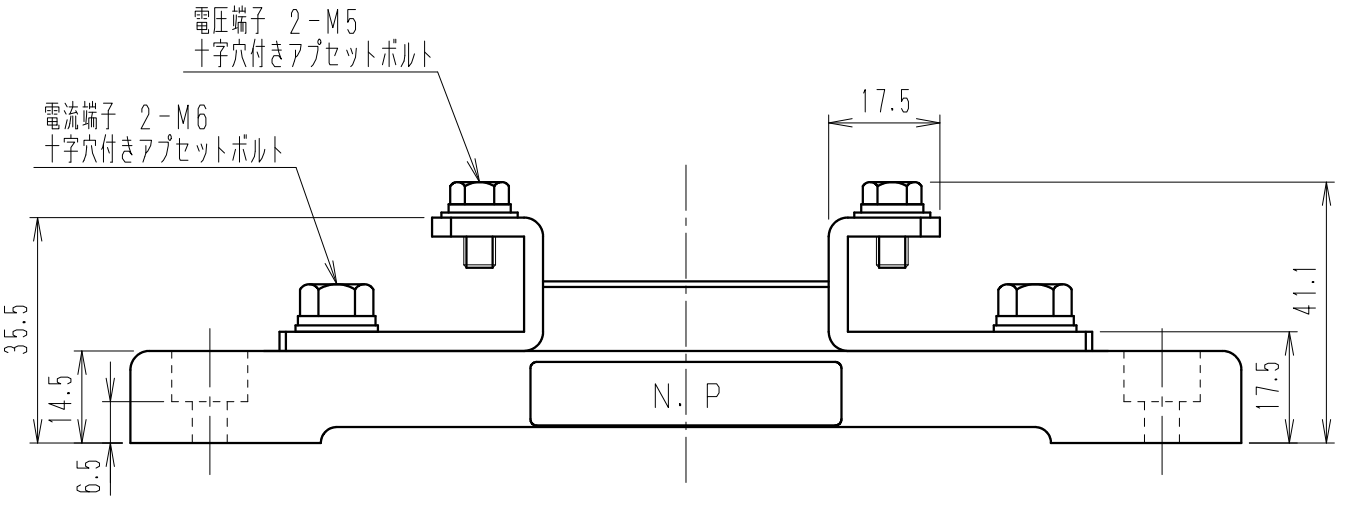

項	記　事	処　理	数量	材　質	外形図 名　称

承認	2025.08.18 大森	照査	2025.08.08 山田	作成	2025.08.08 安井	指番		品名	シャント（分流器）
						単位 mm kg	尺度 4/5	図番	TS-EI0115-F02D
東京精電株式会社							三角法		

基準寸法の区分（JIS B 0405，中級）（mm）							
寸法	0.5～6以下	6～30以下	30～120以下	120～400以下	400～1000以下	1000～2000以下	
公差	±0.1	±0.2	±0.3	±0.5	±0.8	±1.2	