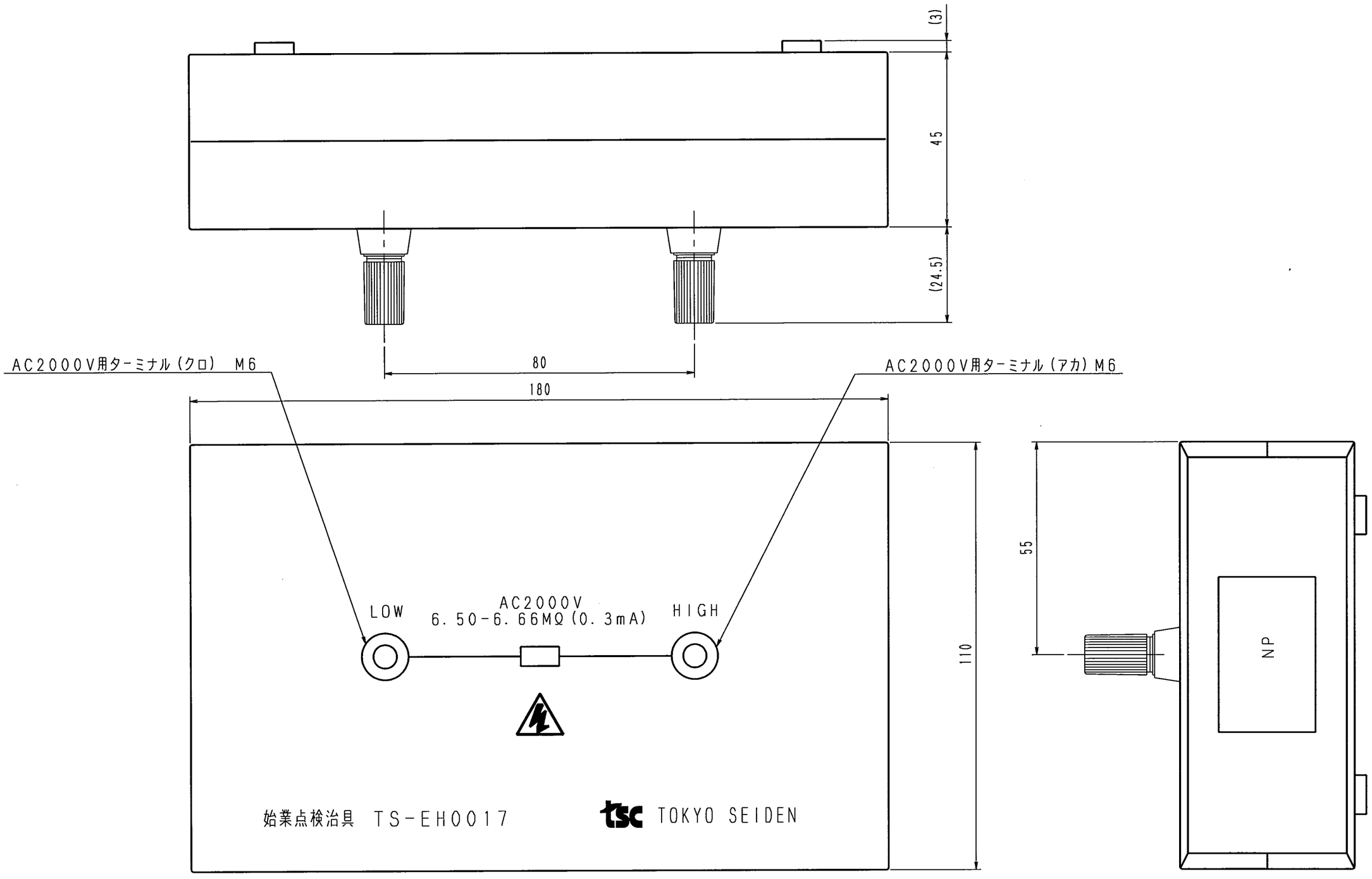


| 訂正 | | | |
|---|---|---|---|
| D | | | |
| C | | | |
| B | | | |

交差入なき部分は±2とする

| 項 | 記事 | 処理 | 数量 | 材質 | 外形図 名称 |
|---|---|---|---|---|---|
| | | | | | |

| | | | | | | | | |
|---|---|---|---|---|---|---|---|---|
| 承認 | ハ 20.6.03 オ | 照査 | | 作成 | 桑 20.6.-3 原 | 指番 | | 品名 | 始業点検治具 AC2000V 6.50-6.66MΩ 0.3mA |
| | | | | | | 単位 | mm / kg | 尺度 4/5 | 図番 TS-EH0017-F01A |
| 東京精電株式会社 | | | | | | | | 三角法 | |