DPVT シリーズ

◆確度階級・精度

	試験電圧	0.25Vn	1.0Vn	1.1Vn	負担
確度階級 0.2 級	比誤差(%)	±0.3	±0.2	±0.2	定格負担(2VA) 力率 1.0
	位相角(分)	±15	±10	±10	

Vn は定格1次電圧を示します。

◆仕様・寸法

形名	定格 1 次電圧 (V)	定格 2 次電圧 (V)	定格負担 (VA)	確度階級 (級)	周波数 (Hz)	耐電圧 (kV)	質量 (kg)	外形
DPVT-1	220	110	2	0.2	50/60	2	5.2	図 1
DPVT-2	440					3		
DPVT-3	1100					4		
DPVT-4	2200					7.5	5.3	
DPVT-5	3300					10		
DPVT-6	6600					16	6.5	図 2

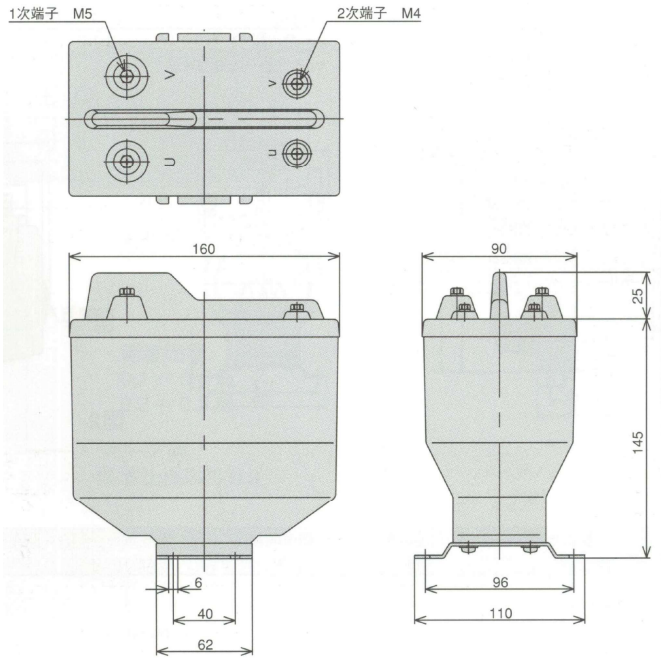

【図1】

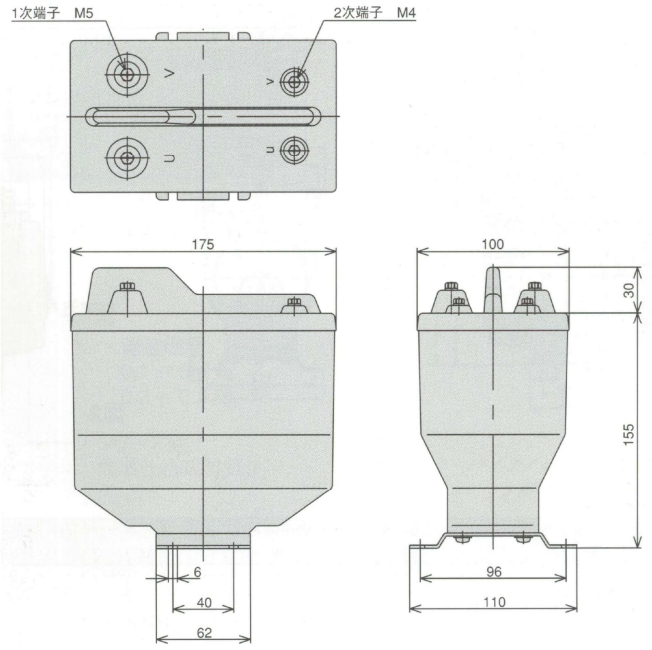

【図2】

(寸法単位:mm)

※本カタログの内容は 2023 年 10 月 18 日現在のものです。※カタログ記載の内容はお断り無く変更することがあります。

SAL-0096